MHS ERWIN-500

wassergekühlt

500 Amp./100% ED (CO_2)
450 Amp./100% ED (Mischgas)

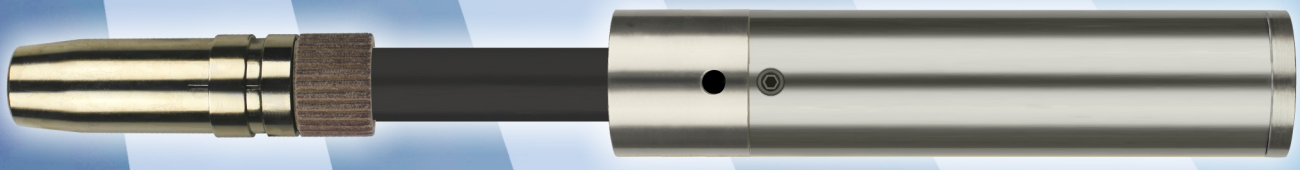

HSN 001

MHS ERWIN - 500

wassergekühlt

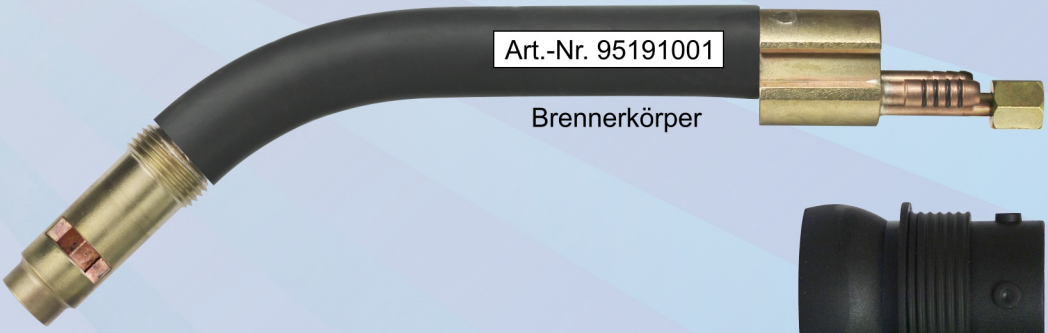

Art.-Nr. 95191001

Brennerkörper

Spritzerschutz
Art.-Nr. 92912101

Kugelgelenk
Art.-Nr. 91912704

Gasdüse konisch ID14
Art.-Nr. 95930021

Ratio-Griffschale mit Kugelgelenk
Art.-Nr. 91912536

Gasdüse konisch ID17
Art.-Nr. 95930001

Industrie-Griffschale mit Kugelgelenk
Art.-Nr. 91912103

Gasdüse zylindrisch ID21
Art.-Nr. 95933001

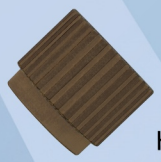

HGW Spannhülse
Art.-Nr. 94291202

O-Ring ID17-W4
Art.-Nr. 94289083

Wassermantel vernickelt
Art.-Nr. 94291281

O-Ring ID14-W4
Art.-Nr. 94289084

Isolierhülse steckbar
Art.-Nr. 94912602

Kupfer-Düsenstock
Art.-Nr. 92981011

Stromdüse M8 x 30
Art.-Nr. 830□□001
Art.-Nr. 830□□401(CuCrZr)
Art.-Nr. 830□□301(vernickelt)
□□ **Bitte Drahtstärke eintragen**

HSN 665

Holch Schweißbrenner

GETESTET EN 60974-7 ISO 9001:2015

www.holch-siegen.de

MADE IN GERMANY DAS ORIGINAL

MHS ERWIN-500 wassergekühlt

500 Ampere bei 100% ED (CO_2) - 450 Ampere bei 100% ED (Mischgas)

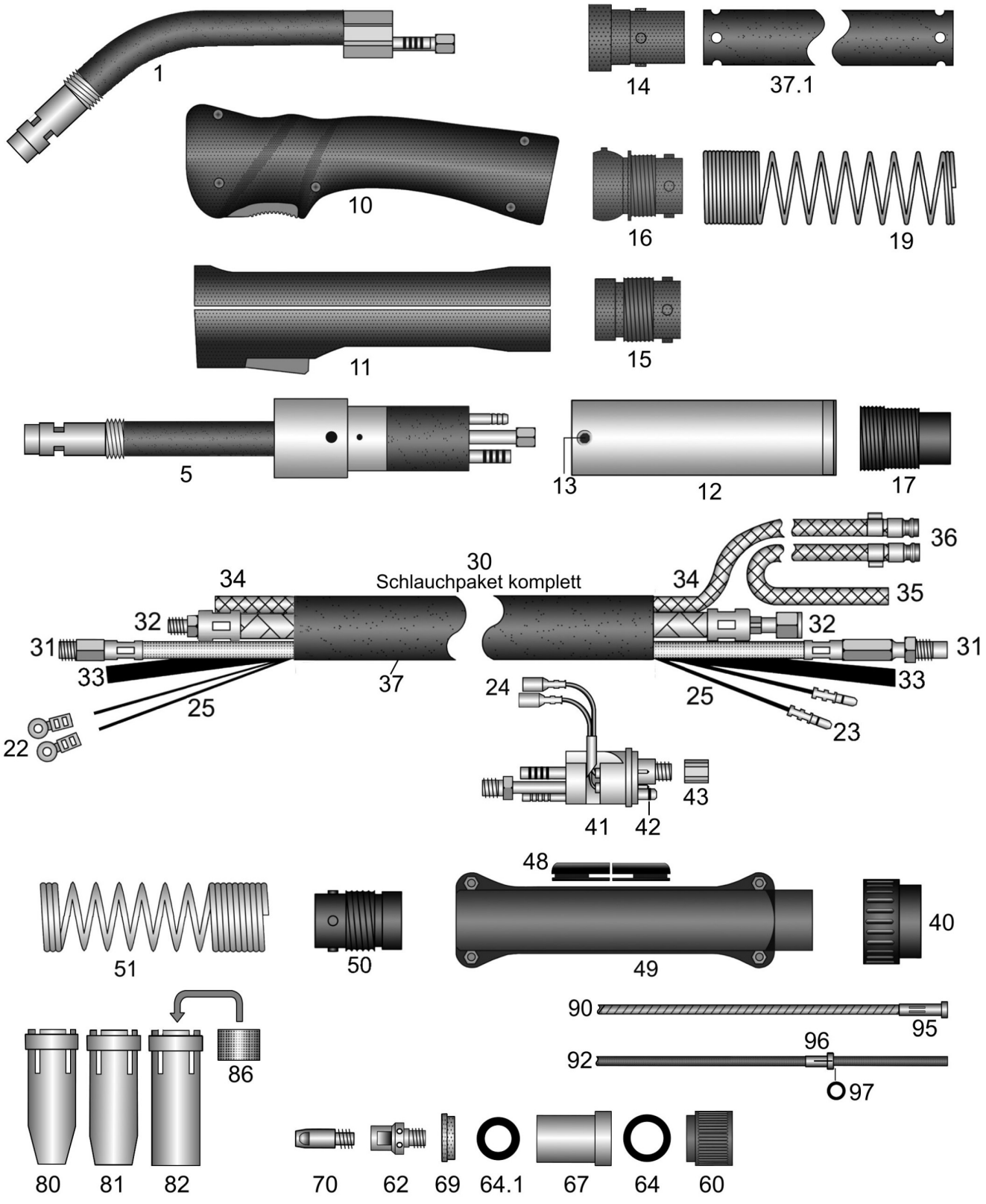

Bedienungsanleitung

Spannhülse mit Rechtsgewinde (60) bis zum Anschlag schrauben. Dann O-Ring groß (64) gegen die Spannhülse schieben. Jetzt den Wassermantel (67) über den O-Ring groß bis gegen die Spannhülse aufstecken. Nun den O-Ring klein (64.1) in den Wassermantel drücken und die Isolierhülse (69) aufstecken.Den Düsenstock(62)einschrauben und mit einem Maulschlüssel fest anziehen. Jetzt die Spannhülse (60) etwas zurückschrauben, um die unter dem Wassermantel befindlichen O-Ringe zu pressen. Die O-Ringe werden nach außen gedrückt und dichten den Wasserumlauf ab. Abschließend Stromdüse (70) eindrehen und Gasdüse (80/81/82) mit Spritzerschutz (86) aufstecken.

HSN 539

MHS ERWIN-500 (Gasdüse steckbar)

Schweißbrenner MIG-MAG wassergekühlt

500A bei 100% Einschaltdauer (CO2) - 450A bei 100% Einschaltdauer (Mischgas)

	Art.-Nr.	
	95100311	Brenner MHS ERWIN-500 / 3m EURO-ZA
	95100411	Brenner MHS ERWIN-500 / 4m EURO-ZA
	95100511	Brenner MHS ERWIN-500 / 5m EURO-ZA
	95150311	AUTomaten-Brenner MHS ERWIN-500 / 3m EURO-ZA
		Für Brenner ohne EURO-ZA gelten nachstehende Preise. **Bitte beachten Sie, dass für einzelne Sonderanschlüsse Aufpreise entstehen können, die Sie bitte dem Anhang "A" Sonderanfertigungen entnehmen.**
	95100301	Brenner MHS ERWIN-500 / 3m
	95100401	Brenner MHS ERWIN-500 / 4m
	95100501	Brenner MHS ERWIN-500 / 5m
	95150301	AUTomaten-Brenner MHS ERWIN-500 / 3m
		Überlängen und Unterlängen für Hand- und AUTomaten-Brenner siehe Anhang "B" Sonderanfertigungen
		Brenner flexibel und hochhitzefest gegen geringe Aufpreise erhältlich! **Siehe Anhang "B"Sonderanfertigungen**
	pg000001	Aufpreis: Pistolengriff / Stabilisator
o.A.	91912453	Hitzeschutzschild für Pistolen-Griffschale (mit Befestigungsschrauben)
	29004602	Aufpreis: Sonderbiegung, Abweichung vom Standard, Schalter oben
	91900102	Adapter EURO-ZA passend Stromquelle mit Dinse-ZA
		Brennerkörper und AUTomaten-Brennerkörper mit Gummi-Isolierung, sehr massiver Stromführung und Maxi-Kühlwasserkanäle.
1	95191001	Brennerkörper
o.A.	30405001	Aufpreis: mit Messinginnenrohr ID3-AD4mm für Aluminiumdraht
5	95191501	AUTomaten-Brennerkörper
o.A.	set95101	Verschleissteilset für Brennerkörper
		Griffschalen komplett mit Schalter und Schrauben **Kugelgelenke oder Aufnahmehülsen gehören ebenfalls mit zum Lieferumfang**
10	91912536	Ratio-Griffschale Loch-20mm mit Kugelgelenk
10	91912436	Ratio-Griffschale Loch-20mm (***ohne Kugelgelenk***)
o.A.	91912438	Ratio Mikroschalter DC2
o.A.	91912439	Ratio Drucktaste rot auch passend RAUCH-Griffschale
o.A.	91912441	Gegenfeder passend Drucktaste Ratio-Griffschale und RAUCH-Griffschale
11	91912103	Industrie-Griffschale Loch-20mm mit Kugelgelenk
11	91912431	Industrie-Griffschale Loch-20mm (***ohne Kugelgelenk***)
o.A.	91920411	Industrie Schalterset 11-teilig passend Industrie-Griffschalen mit Bohrung 16/18/20mm
o.A.	91920702	Schraube M3x11,5mm passend Ratio/Industrie/RAUCH-Griffschalen + Knickschutzschalen
o.A.	91920703	Einbaubuchse M3 passend Ratio/Industrie/RAUCH-Griffschalen + Knickschutzschalen
12	91912921	AUT Griffrohr mit vernickeltem Messingmantel AD38mm
13	91912911	Befestigungsschraube M4x6mm passend AUT Griffrohr AD38mm
14	50191251	Gummiknickschutz RETRO mit Noppen
15	91912701	Feder-Aufnahmehülse pistolenseitig passend Griffschalen ohne Kugelgelenk
16	91912704	Feder-Aufnahmehülse pistolenseitig passend Griffschalen mit Kugelgelenk
17	91912711	AUT Feder-Aufnahmehülse
19	91912501	Knickschutzfeder pistolenseitig passend wassergekühlte Brenner

MHS ERWIN-500 (Gasdüse steckbar)

Schweißbrenner MIG-MAG wassergekühlt

500A bei 100% Einschaltdauer (CO2) - 450A bei 100% Einschaltdauer (Mischgas)

	Art.-Nr.	
o.A.	91912511	AUT Knickschutzfeder (lange Ausführung)
o.A.	91912521	AUT Aufhängefeder
o.A.	91912531	AUT Karabinerhaken
o.A.	10089001	Gummi Einfachdruckschalter
22	91902811	Lochkabelschuh passend Industrie-Griffschale
23	91902901	Steckerteil-Kabelschuh EURO-ZA-seitig
24	91903001	Buchsenteil-Kabelschuh passend EURO-ZA
25	91902423	Meter Steuerleitung flach 2x0,75mm² (Rollenware 100m) Meterpreis pro komplette Rolle
		Ersatz-Schlauchpakete passend EURO-ZA, komplett mit Knickschutzfedern und Aufnahmehülsen. Wahlweise mit oder ohne Kugelgelenk, bitte die gewünschte Ausführung angeben!
30	09200312	Schlauchpaket komplett 3m / ohne EURO-ZA
30	09200412	Schlauchpaket komplett 4m / ohne EURO-ZA
30	09200512	Schlauchpaket komplett 5m / ohne EURO-ZA
		Versorgungsleitungen und Thermoschläuche, superflexibel und hochhitzefest siehe Anhang "C" und "D"
31	0950a311	Drahtförderschlauch MHS / 3m EURO-ZA grün (flexibel)
31	0950a411	Drahtförderschlauch MHS / 4m EURO-ZA grün (flexibel)
31	0950a511	Drahtförderschlauch MHS / 5m EURO-ZA grün (flexibel)
32	09400311	ST 80 PVC-NIT Strom-/Wasserleitung MHS / 3m EURO-ZA
32	09400411	ST 80 PVC-NIT Strom-/Wasserleitung MHS / 4m EURO-ZA
32	09400511	ST 80 PVC-NIT Strom-/Wasserleitung MHS / 5m EURO-ZA
		Versorgungsleitungen für AUTomaten-Brenner
31	0950d311	AUT Drahtförderschlauch MHS / 3m EURO-ZA weiß (hart)
32	09400313	HT 110 Gummi-Gewebeschlauch Strom-/Wasserleitung MHS / 3m EURO-ZA
		Rollenware: **Die Preise gelten pro Meter und sind nur gültig bei Abnahme von kompletten Rollen.**
33	41500001	Meter ST 70 PVC Gasschlauch schwarz ID4,0-W1,5mm (100m)
34	50170001	Meter ST 80 PVC-NIT Gewebeschlauch ID5,0-W1,7mm blau für Wasser (100m) robuste Ausführung, dickwandig und knickfest
35	50171001	Meter ST 80 PVC-NIT Gewebeschlauch ID5,0-W1,7mm rot für Wasser (100m) robuste Ausführung, dickwandig und knickfest
36	91901001	Kühlwasser-Schnellverschlussstecknippel EURO
o.A.	91901008	Verschlusskappe blau mit Öse passend Stecknippel EURO
o.A.	91901009	Verschlusskappe rot mit Öse passend Stecknippel EURO
37	25151001	Meter Gewebe-Schutzschlauch ID25-W1,5mm (40m)
37.1	25151311	Gewebe-Schutzschlauch ID25-W1,5mm gelocht passend 3m / EURO-ZA
37.1	25151411	Gewebe-Schutzschlauch ID25-W1,5mm gelocht passend 4m / EURO-ZA
37.1	25151511	Gewebe-Schutzschlauch ID25-W1,5mm gelocht passend 5m / EURO-ZA
40	91900701	Anschlussmutter isoliert passend EURO-ZA
41	91900201	Zentralstecker feststehende Kontaktstifte EURO-ZA wassergekühlt
41	91900206	Zentralstecker Feder Kontaktstifte (Spring Pins) EURO-ZA wassergekühlt
42	91900801	O-Ring ID4-W1mm passend Gasnippel EURO-ZA
43	91900901	Überwurfmutter IG-M10x1 (ohne Kanten) passend EURO-ZA

MHS ERWIN-500 (Gasdüse steckbar)

Schweißbrenner MIG-MAG wassergekühlt

500A bei 100% Einschaltdauer (CO2) - 450A bei 100% Einschaltdauer (Mischgas)

	Art.-Nr.	
48	91901011	Gummi-Schlauchführung passend Knickschutzschale
49	91900561	Knickschutzschalen mit Schrauben passend EURO-ZA
o.A.	91920702	Schraube M3x11,5mm passend Ratio/Industrie/RAUCH-Griffschalen + Knickschutzschalen
o.A.	91920703	Einbaubuchse M3 passend Ratio/Industrie/RAUCH-Griffschalen + Knickschutzschalen
o.A.	91900601	Befestigungsschraube M4x6mm passend MIG-MAG Knickschutzschalen
50	91912801	Feder-Aufnahmehülse passend Knickschutzschale
51	91912601	Knickschutzfeder ZA-seitig
60	94291202	Hartgewebe-Spannhülse mit Rechtsgewinde
62	92981011	Düsenstock IG-M8 AD17-L28mm
64	96289083	O-Ring ID17-W4mm (hinten) Material HT200 blau
64.1	96289084	O-Ring ID14-W4mm (vorne) Material HT200 blau
67	94291281	Messing-Wassermantel vernickelt
69	94912602	Isolierhülse steckbar
70	83008001	Stromdüse M8-L30-D10 0,8
70	83010001	Stromdüse M8-L30-D10 1,0
70	83012001	Stromdüse M8-L30-D10 1,2
70	83014001	Stromdüse M8-L30-D10 1,4
70	83016001	Stromdüse M8-L30-D10 1,6
70	83020001	Stromdüse M8-L30-D10 2,0
70	83010401	Stromdüse M8-L30-D10 1,0 CuCrZr
70	83012401	Stromdüse M8-L30-D10 1,2 CuCrZr
70	83014401	Stromdüse M8-L30-D10 1,4 CuCrZr
70	83016401	Stromdüse M8-L30-D10 1,6 CuCrZr
70	83020401	Stromdüse M8-L30-D10 2,0 CuCrZr
70	83008301	Stromdüse M8-L30-D10 0,8 vernickelt
70	83010301	Stromdüse M8-L30-D10 1,0 vernickelt
70	83012301	Stromdüse M8-L30-D10 1,2 vernickelt
70	83014301	Stromdüse M8-L30-D10 1,4 vernickelt
70	83016301	Stromdüse M8-L30-D10 1,6 vernickelt
70	83008a01	Stromdüse M8-L30-D10 0,8-A für Aluminiumdraht
70	83010a01	Stromdüse M8-L30-D10 1,0-A für Aluminiumdraht
70	83012a01	Stromdüse M8-L30-D10 1,2-A für Aluminiumdraht
70	83016a01	Stromdüse M8-L30-D10 1,6-A für Aluminiumdraht
80	95930021	Gasdüse konisch-ID14mm (langer Konus)
81	95930001	Gasdüse konisch-ID17mm
82	95933001	Gasdüse zylindrisch-ID21mm
86	92912101	Spritzerschutz passend Gasdüse
		Weitere Spiralen und Seelen in anderen Abmessungen und Qualitäten auf Anfrage
90	20450311	Drahtspirale ID2,0-AD4,5 passend 3m / EURO-ZA
90	20450411	Drahtspirale ID2,0-AD4,5 passend 4m / EURO-ZA
90	20450511	Drahtspirale ID2,0-AD4,5 passend 5m / EURO-ZA
90	25450311	Drahtspirale ID2,5-AD4,5 passend 3m / EURO-ZA
90	25450411	Drahtspirale ID2,5-AD4,5 passend 4m / EURO-ZA
90	25450511	Drahtspirale ID2,5-AD4,5 passend 5m / EURO-ZA
92	20393311	Kohle-Teflonseele ID2,0-AD3,9 passend 3m / EURO-ZA

MHS ERWIN-500 (Gasdüse steckbar)

Schweißbrenner MIG-MAG wassergekühlt

500A bei 100% Einschaltdauer (CO2) - 450A bei 100% Einschaltdauer (Mischgas)

	Art.-Nr.	
92	20393411	Kohle-Teflonseele ID2,0-AD3,9 passend 4m / EURO-ZA
92	20393511	Kohle-Teflonseele ID2,0-AD3,9 passend 5m / EURO-ZA
92	27473311	Kohle-Teflonseele ID2,7-AD4,7 passend 3m / EURO-ZA
92	27473411	Kohle-Teflonseele ID2,7-AD4,7 passend 4m / EURO-ZA
92	27473511	Kohle-Teflonseele ID2,7-AD4,7 passend 5m / EURO-ZA
92	20406311	Kohle-PA-Seele ID2,0-AD4,0 passend 3m / EURO-ZA
92	20406411	Kohle-PA-Seele ID2,0-AD4,0 passend 4m / EURO-ZA
92	20406511	Kohle-PA-Seele ID2,0-AD4,0 passend 5m / EURO-ZA
92	23476311	Kohle-PA-Seele ID2,3-AD4,7 passend 3m / EURO-ZA
92	23476411	Kohle-PA-Seele ID2,3-AD4,7 passend 4m / EURO-ZA
92	23476511	Kohle-PA-Seele ID2,3-AD4,7 passend 5m / EURO-ZA
92	29476311	Kohle-PA-Seele ID2,9-AD4,7 passend 3m / EURO-ZA
92	29476411	Kohle-PA-Seele ID2,9-AD4,7 passend 4m / EURO-ZA
92	29476511	Kohle-PA-Seele ID2,9-AD4,7 passend 5m / EURO-ZA
92	20404311	ULTRA-Drahtführung (braun) ID2,0-AD4,0 passend 3m / EURO-ZA
92	20404411	ULTRA-Drahtführung (braun) ID2,0-AD4,0 passend 4m / EURO-ZA
92	20404511	ULTRA-Drahtführung (braun) ID2,0-AD4,0 passend 5m / EURO-ZA
92	23474311	ULTRA-Drahtführung (braun) ID2,3-AD4,7 passend 3m / EURO-ZA
92	23474411	ULTRA-Drahtführung (braun) ID2,3-AD4,7 passend 4m / EURO-ZA
92	23474511	ULTRA-Drahtführung (braun) ID2,3-AD4,7 passend 5m / EURO-ZA
92	29474311	ULTRA-Drahtführung (braun) ID2,9-AD4,7 passend 3m / EURO-ZA
92	29474411	ULTRA-Drahtführung (braun) ID2,9-AD4,7 passend 4m / EURO-ZA
92	29474511	ULTRA-Drahtführung (braun) ID2,9-AD4,7 passend 5m / EURO-ZA
o.A.	20405002	Messingspirale (blau markiert) ID2,0-AD4,0mm L300mm passend Seele AD3,9/4,0mm
o.A.	20405001	Messingspirale (grün markiert) ID2,0-AD4,0mm L300mm passend Seele AD4,7mm
o.A.	25405001	Bronzespirale ID2,5-AD4,0mm L300mm passend Seele AD4,7mm
95	91905721	Haltenippel (Messing) L30mm EURO-ZA passend Spirale AD4,5mm
96	91906111	Haltenippel geschlitzt EURO-ZA passend Seele AD3,9/4,0mm
96	91906121	Haltenippel geschlitzt EURO-ZA passend Seele AD4,5/4,7mm
97	91906131	O-Ring ID3,5-W1,5mm passend Kunststoffseelen
o.A.	91906112	Messingstützrohr ID4,4-AD5,0mm L200mm